hs systementwicklung
aquasens motosens

aquasens-sh

Datenblatt

für Volumenmessteil Mehrstrahl-System

Volumenmessteil mit HF-Ausgang
44 Imp./l

Stand 06/2010

Anwendung

Mechanisches Volumenmessteil für Kaltwasser

Merkmale

Mehrstrahl-Flügelradzähler in Trockenläufer-Ausführung mit Magnetkupplung.
Nur das Flügelrad arbeitet im Nassraum um Störungen durch verschmutztes Wasser zu minimieren.
Waagerechte Einbaulage

Technische Daten

Mediumstemperaturbereich: [°C] 0 - 30 (Betriebssicher bis 50)
Nenndruck PN: [bar] 16
Impulswertigkeit: [l/Imp] 44
Schutzklasse IP 65

Nenndurchfluss Qn: [m³/h] 2.5
Größter Durchfluss (kurzzeitig) Qmax: [m³/h] 3
Kleinster Durchfluss waagerecht Qmin: [l/h] 32
Übergangsdurchfluss waagerecht Qt: [l/h] 80
Druckverlust bei Qn: [bar] 0,6 1 bar Druckverlust bei: [m³/h] 3,2

Abmessungen

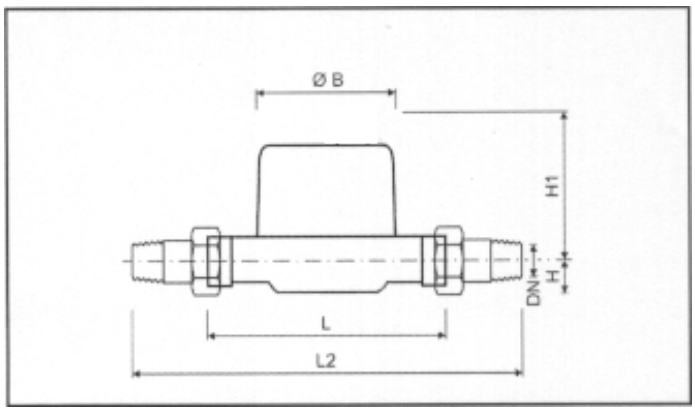

Baulänge L [mm] 190
Baulänge mit Verschraubung L2 [mm] 288
Anschlussgewinde am Zahler [Zoll] G1B
Anschlussgewinde der Verschraubung [Zoll] R3/4
Höhe H [mm] 15
Höhe H1 [mm] 130
Durchmesser B [mm] 95

Leitungsbelegung Ausgang (Emitterfolger)

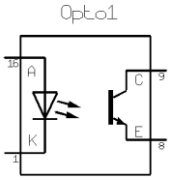

Braun: V 7-24
Weiss: GND
Gelb: Collector
Grün: Emitter

Mit offenem Collector und Emitter
Schaltleistung 30V / 15mA
Kein Verpolschutz
Nicht kurzschlussfest

Daten Optokoppler LTV 816: mit I_F = 10mA

(Ta = 25°C)

PARAMETER		SYMBOL	RATING	UNIT
INPUT	Forward Current	I_F	50	mA
	Reverse Voltage	V_R	6	V
	Power Dissipation	P	70	mW
OUTPUT	Collector - Emitter Voltage	V_{CEO}	80	V
	Emitter - Collector Voltage	V_{ECO}	6	V
	Collector Current	I_C	50	mA
	Collector Power Dissipation	P_C	150	mW
Total Power Dissipation		P_{tot}	200	mW
*1 Isolation Voltage		V_{iso}	5,000	Vrms
Operating Temperature		T_{opr}	-50 ~ +110	°C
Storage Temperature		T_{stg}	-55 ~ +125	°C
*2 Soldering Temperature		T_{sol}	260	°C

Montage

Einbauort wählen.
Möglichkeit der horizontalen oder vertikalen Installation prüfen.
Ein horizontaler Einbau ist aus meßtechnischen Gründen dem vertikalen vorzuziehen.

Unter anderem sind folgende Regeln zu beachten:
Zulässigen Temperaturbereich beachten (siehe Typenschild)!
Zulässigen Umgebungstemperaturbereich beachten (+5 bis +55°C)!
Die Anlage ist vor der Montage der Messgeräte gründlich zu spülen.
Es wird empfohlen, vor jedes Messgerät ein Schmutzsieb zu installieren,
ein Kugelhahn vor und hinter dem Messgerät erleichtert Wartungsarbeiten.
Achtung: Nicht unter Spannung anschließen. Nicht in die Nähe elektrischer
oder magnetischer Störfelder montieren.
Wartung: Die Messgeräte sind langlebig und wartungsfrei, sofern die Betriebs-
bedingungen eingehalten werden, es wird jedoch empfohlen die Messgeräte
nach ca. 6 Jahren zu erneuern.